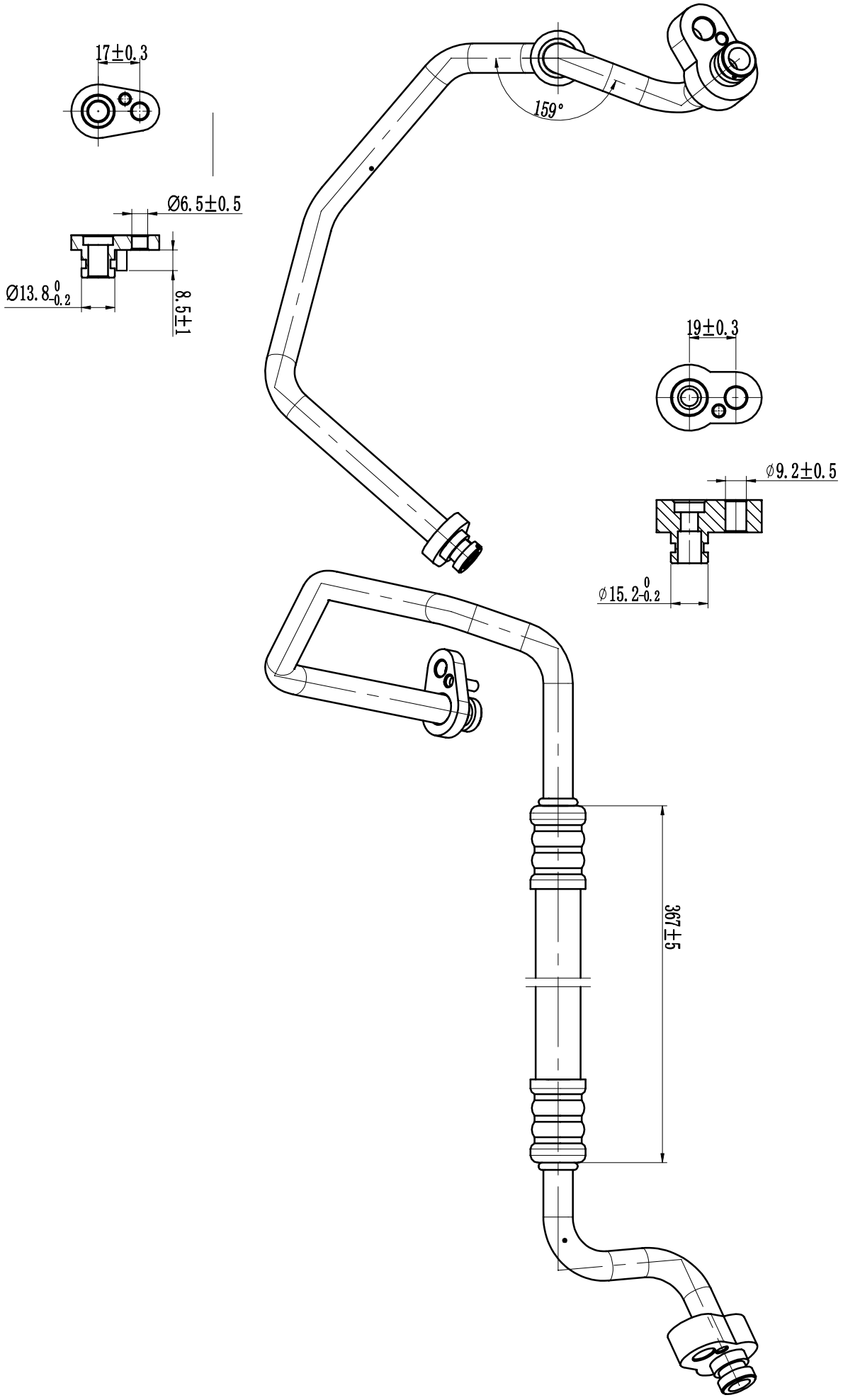
17±0.3
Ø6.5±0.5
Ø13.8 0 -0.2
8.5±1
159°
19±0.3
ø9.2±0.5
ø15.2 0 -0.2
367±5